1-1
M=1:25

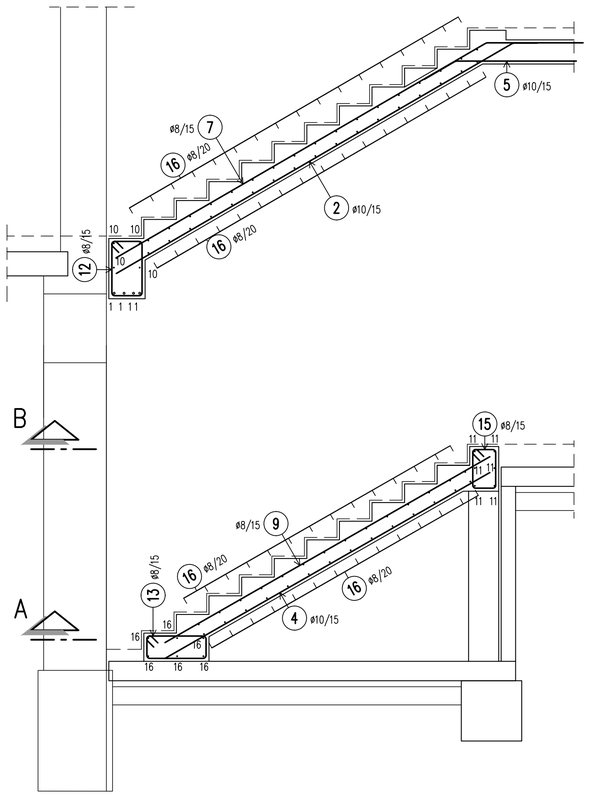

2-2
M=1:25

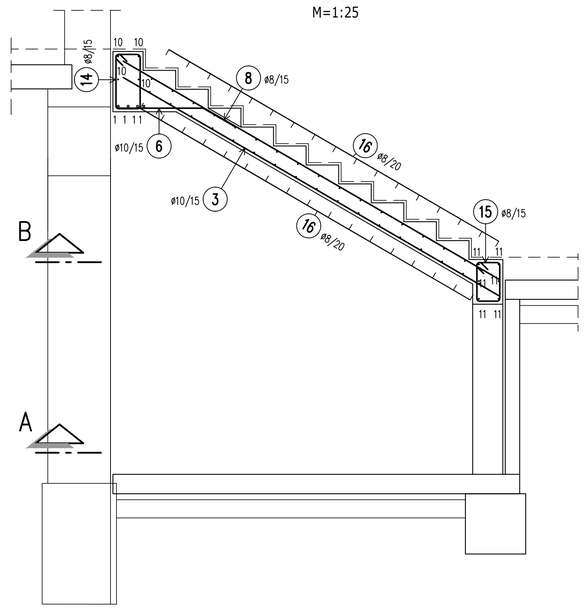

A-A
M=1:25

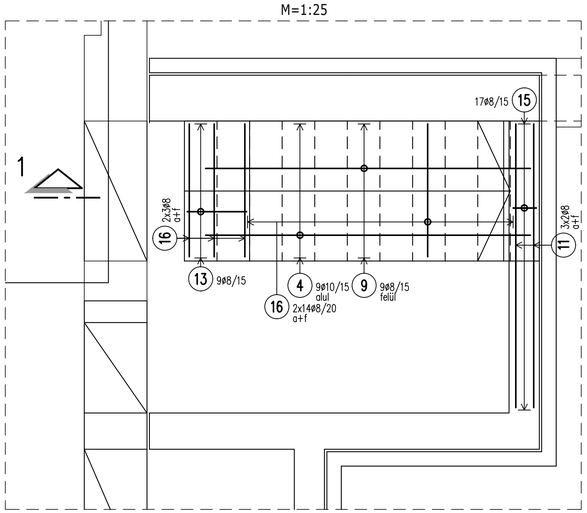

B-B
M=1:25

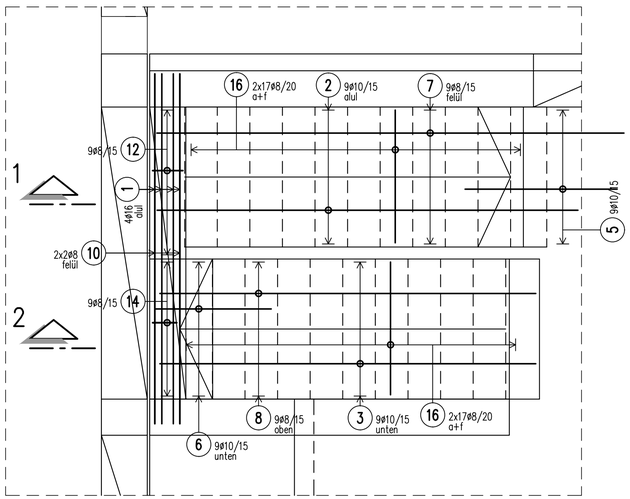

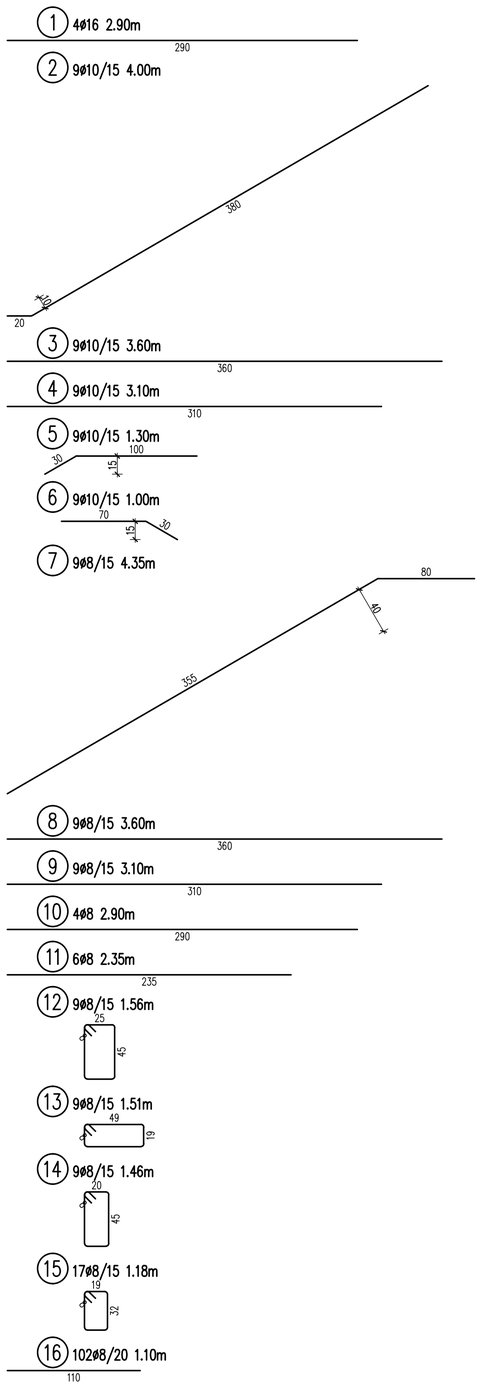

BETONACÉLKIMUTATÁS

Jel	db	ø	Hossz	ø8	ø10	ø16
		[mm]	[m]			
1	4	16	2.90			11.60
2	9	10	4.00		36.00	
3	9	10	3.60		32.40	
4	9	10	3.10		27.90	
5	9	10	1.30		11.70	
6	9	10	1.00		9.00	
7	9	8	4.35	39.15		
8	9	8	3.60	32.40		
9	9	8	3.10	27.90		
10	4	8	2.90	11.60		
11	6	8	2.35	14.10		
12	9	8	1.56	14.04		
13	9	8	1.51	13.59		
14	9	8	1.46	13.14		
15	17	8	1.18	20.06		
16	102	8	1.10	112.20		
Összhossz / ø [m]				298.18	117.00	11.60
Fm. tömeg / ø [kg/m]				0.395	0.617	1.580
Össztömeg / ø [kg]				117.78	72.19	18.33
Össztömeg [kg]						208.30

MEGJEGYZÉS:

- ±0.00=120,23mBf.
- Anyagminőségek:
  beton: C25/30 XC1-24-f2
  betonacél: S500B
- Betontakarás: 2.5cm
- A vasalási méretek külméretként értendők.

Az építész és a szerelési terveket a kivitelezés megkezdése előtt egyeztetni kell!
Méreteket a helyszínen ellenőrizni!
Elemeket csak a helyszíni méretellenőrzés után szabad legyártani!
A munkavédelmi előírásokat figyelembe kell venni, függőleges helyzetű egyenes vasakat balesetvédelmi szempontból biztosítani kell!
Csatlakozó épületeket és épületrészeket figyelembe kell venni!
Gépészeti és villamossági csővezetékeket és átvezetéseket a szakági terveknek megfelelően a zsaluzatba el kell helyezni!
Szennyvízvezetékek, csőátvezetések, villámvédelem, liftakna szerelvényeinek kialakítását a szakági terveknek megfelelően kell kivitelezni!
Minden munkahézagot terpesztett bordás fémlemezháló felhasználásával kell kialakítani.
A zsaluzási tervek csak a szakági tervezők jóváhagyása után érvényesek!
A kivitelezőknek kötelességük a helyi adottságoktól történő összes eltérést, valamint más szakirányú tervezők bevonását ismertetni.
A munkatérhatárolás kialakítása ezen tervnek nem tárgya!

Index:	Dátum:	Módosította:	Változás:
.	.	.	.

TILAI és Társa Kft.
Öttevény, Arany J. u. 28.
TEL.: 36/96-526-852, 526-853
tilai@wsi.hu

Megrendelő:
CZITA Építésziroda Kft.
H-9024 Győr, Zrínyi. u. 4/c Tel/Fax.: 96/513-710

Építmény:
Mosonmagyaróvári Gondozóháza és Idősek Otthona
Konyhaterület átalakítása és bővítése
9200, Mosonmagyaróvár Sopronl u. 65., hrsz.: 2755

Rajz:
Lépcső vasalása

Felelős tervező:	Társtervező:	Szerkesztő:	Tervfajta:
Tilai János T-T 08-0158	-	Tilai	KIVITELI

Dátum:	Lépték:	Rajzterület:	Rajzszám:	Index:
2012.07.30	1:50	0.76m²	S-9	-